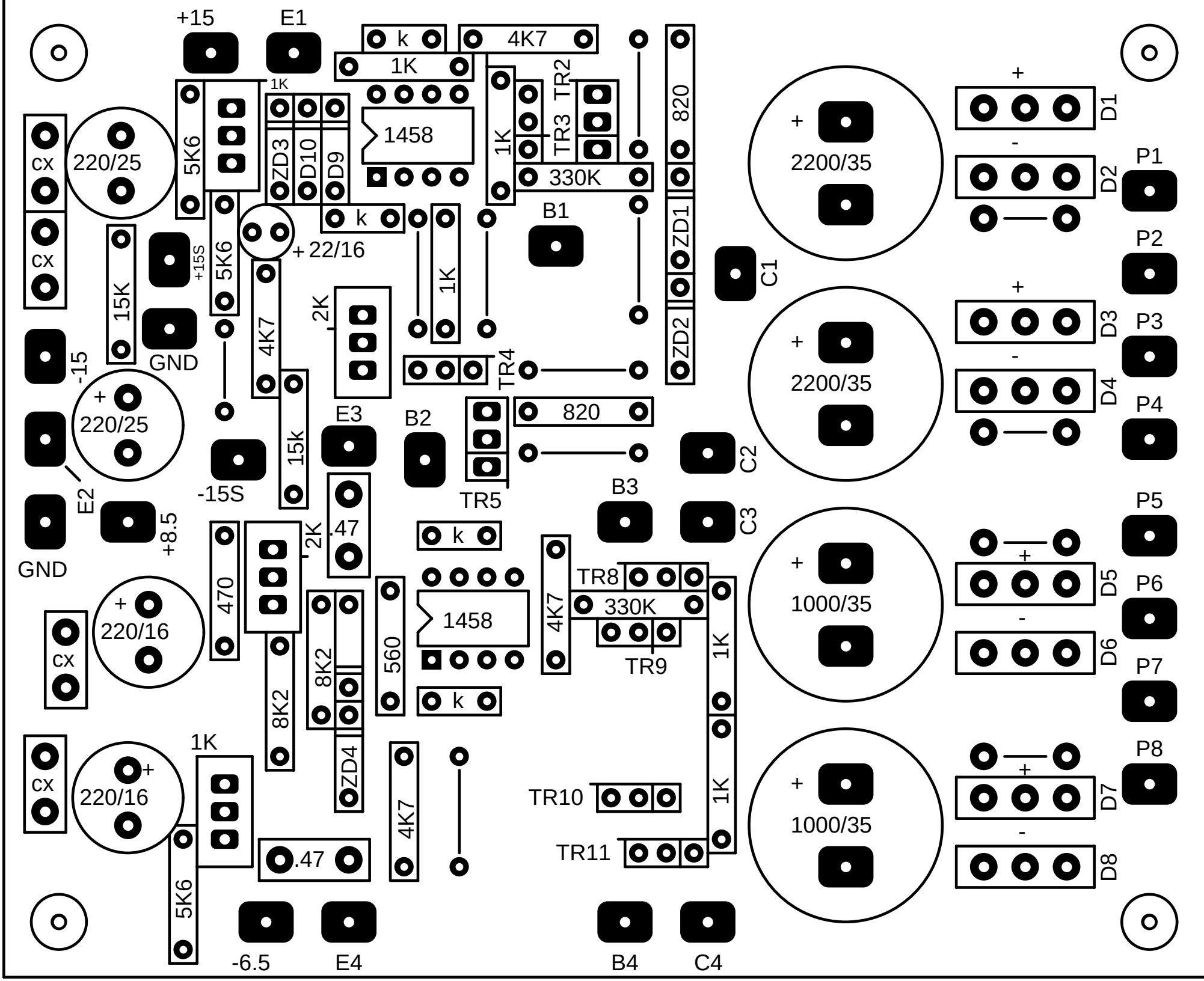
+15
E1
k
4K7
1K
1K
1458
TR2
TR3
330K
820
ZD1
ZD2
ZD3
D10
D9
5K6
cx
220/25
+ 22/16
+15S
15K
GND
-15
E2
+8.5
-15S
2K
E3
B2
TR4
TR5
820
B1
C1
C2
B3
C3
2200/35
2200/35
1000/35
1000/35
D1
D2
D3
D4
D5
D6
D7
D8
P1
P2
P3
P4
P5
P6
P7
P8
470
.47
8K2
560
TR8
TR9
ZD4
TR10
TR11
-6.5
E4
B4
C4